YAMAHA

UCTGJ

NS-AW592 / NS-AW392

OUTDOOR SPEAKER
ENCEINTE D'EXTERIEUR
アウトドアスピーカー

YAMAHA CORPORATION
©2009 Yamaha Corporation All right reserved.
Printed in Indonesia WS39200

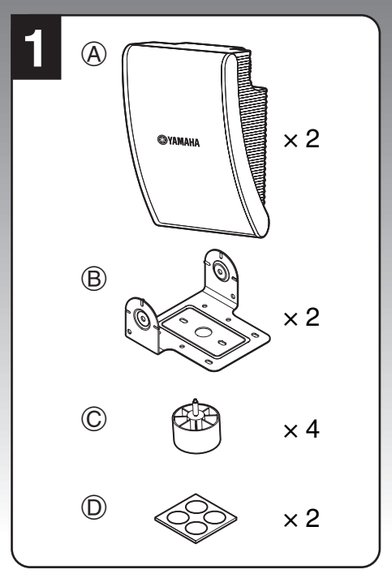

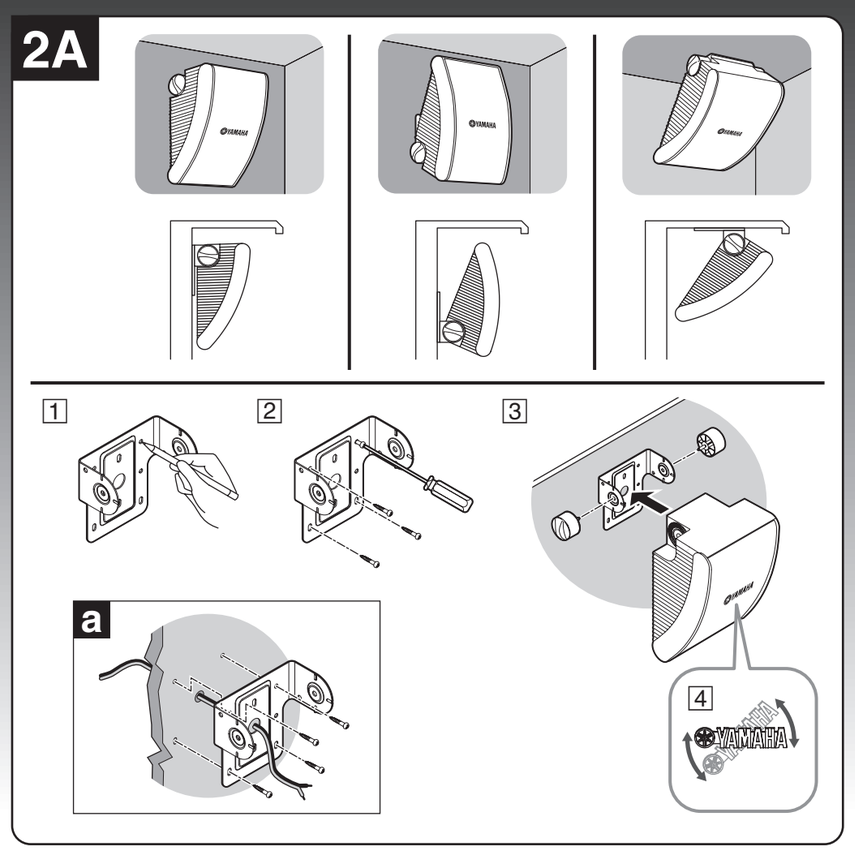

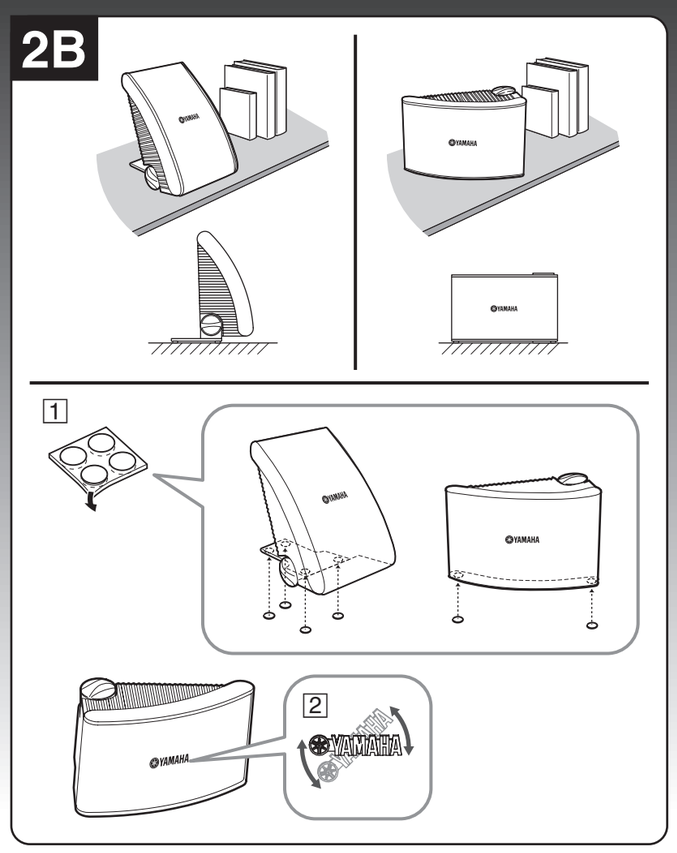

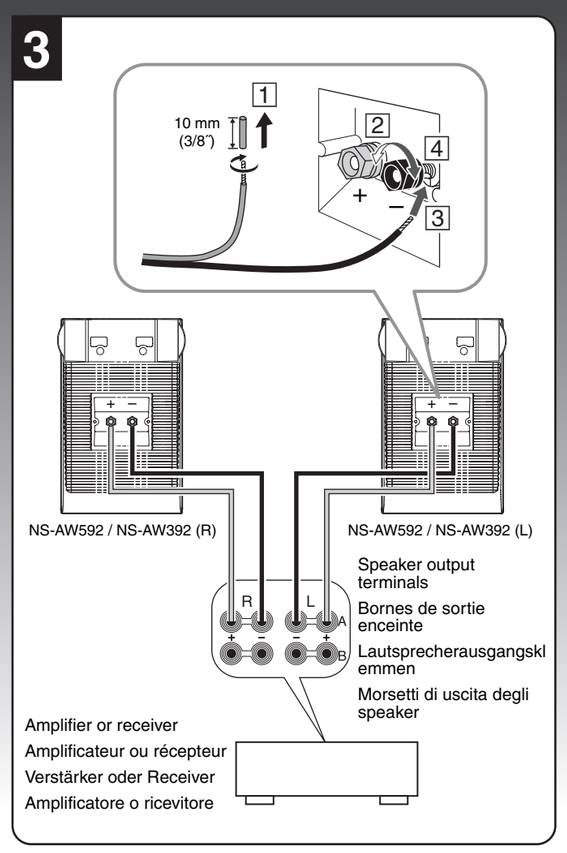

English

CONSUMER PRECAUTIONS

Read these precautions carefully before setting up your NS-AW592 / NS-AW392 speakers.

- When installing these speakers outdoors, try to minimize their exposure to rain and snow by mounting the speaker in corners or under eaves.
- Since these speakers are to be wall / ceiling mounted, it is essential that they are firmly secured. **Be sure to consult a reliable source about the best type of fastener for your particular wall / ceiling's construction.**
- Do not attach them to thin plywood or soft wall / ceiling surface materials as the screws may tear free, causing the speakers to fall and be damaged, or result in personal injury.
- Do not fasten the speakers to wall / ceiling with nails, adhesives, or other unsafe hardware. Long-term use and vibrations may cause them to pull free.
- Do not place the speakers where they are liable to be knocked over or struck by falling objects. Stable placement will also ensure better sound performance.
- When changing the angle of the speakers, be sure to adjust the angle after loosening the knob on the both sides. The speakers may be damaged by excessive power.
- Lower the power amplifier / receiver volume control before changing input sources. Always turn the amplifier / receiver unit off when installing or removing input cables.
- Anytime you note distortion, reduce the volume control on your power amplifier / receiver to a lower setting. Never allow your power amplifier to be driven into "clipping".
- Do not attempt to modify or fix the speakers. Contact qualified Yamaha service personnel when any service is needed. The cabinet should never be opened for any reasons.
- Do not attempt to clean the speakers with chemical solvents as this might damage the finish. To clean wipe with a dry, soft cloth.
- **Secure placement or installation is the owner's responsibility.**
  Yamaha shall not be liable for any accident caused by improper placement or installation of speakers.

1 UNPACKING

After unpacking, please inspect contents to confirm all the following items are contained.

Ⓐ Speaker × 2
Ⓑ Bracket × 2
Ⓒ Knob × 4
Ⓓ Non-skid pad (4 pcs.) × 2

2A MOUNTING THE SPEAKERS

To wall / ceiling mount the speakers, use the included bracket.

1 Using the bracket as a template mark the locations (four points) of the key hole slots on the mounting area.
2 Using appropriate hardware (not included) securely fasten the bracket to the wall / ceiling.
3 Position the speaker in the bracket and secure the speaker by using the two knobs included.
4 Rotate the YAMAHA emblem according to the position of the speaker.

When using the brackets to mount the speakers on a wall / ceiling, please use safety wire (not included) between the speaker and the bracket to prevent the speaker from falling. Fix the safety wire with M5 screw (inch screw: No. 10-32) by using the screw hole [diameter: 5 mm (1/4″), depth: 15 mm (5/8″)] at the rear of the speakers. For security, please confirm that installed screw is in the screw hole more than 10 mm (3/8″).

If speaker cable (not included) is being fed from a hole in the wall / ceiling behind the bracket, pull this speaker cable through the hole in the bracket before mounting the bracket [figure 2A - a].

2B PLACING THE SPEAKERS

When placing the speakers on a flat surface, to enjoy the high sound quality, stabilize the speakers using the included non-skid pads. Affix the non-skid pads to prevent the speakers from moving as a result of vibration, etc.

1 When placing the speakers vertically, attach the bracket and the knobs to the speakers, and affix the non-skid pads on the bracket. When placing the speakers horizontally, attach the knobs to the speakers, and affix the non-skid pads on the side of the speakers.
2 Rotate the YAMAHA emblem according to the position of the speaker.

3 CONNECTING YOUR AMPLIFIER / RECEIVER

Before making connections, make sure that the amplifier / receiver is switched off.

CONNECTIONS

- Connect the input terminals at the rear of the speakers to the speaker output terminals of the amplifier / receiver with the speaker cables (not included).
- Connect each speaker making sure not to reverse the polarity "+" (red), "–" (black). If the speaker is connected with reversed polarity, the sound will be unnatural and lack bass.

HOW TO CONNECT

1 Remove approximately 10 mm (3/8″) of insulation from the end of each speaker cable and twist the exposed wires of the cable together to prevent short circuits.
2 Unscrew the terminal knob.
3 Insert one bare wire into the hole in the side of each terminal.
4 Tighten the terminal knob to secure the wire.

Note: Do not let the bare speaker wires touch each other as this could damage the speaker or amplifier / receiver, or both.

SPECIFICATIONS (For single speaker)

		NS-AW592	NS-AW392
Type		2-Way Acoustic Suspension	
Driver	**Tweeter**	2.5 cm (1″) soft dome type	2 cm (3/4″) soft dome type
	Woofer	16 cm (6-1/2″) cone type	13 cm (5-1/4″) cone type
Frequency response		55 Hz to 20 kHz (–10 dB)	60 Hz to 25 kHz (–10 dB)
Impedance		6 ohms	
Nominal input		50 W	40 W
Maximum input		150 W	120 W
Sensitivity		88 dB / 2.83 V, 1 m	86 dB / 2.83 V, 1 m
Crossover frequency		5 kHz	6 kHz
Dimension (W × H × D) (excluding bracket and knobs)		206 × 341 × 170 mm (8-1/8″ × 13-5/8″ × 6-3/4″)	170 × 273 × 136 mm (6-3/4″ × 10-3/4″ × 5-3/8″)
Weight (including bracket and knobs)		2.4 kg (5.29 lbs.)	1.8 kg (3.97 lbs.)

* Specifications subject to change without notice due to product improvements.

Warranty policy for European Economic Area (EEA) and Switzerland, Australia customer
In the unlikely event that your Yamaha product needs guarantee service, please contact the dealer from whom it was purchased. If you experience any difficulty, please contact Yamaha representative office in your country. You can find full details on our website EEA and Switzerland: (http://www.yamaha-hifi.com/ or http://www.yamahauk.com/ for U.K. resident).
Australia: (http://www.yamahamusic.com.au/)

Warranty policy for U.S. and Canada customer
Your Yamaha product is covered by a limited warranty for two years from the date of purchase. In the unlikely event of failure due to defective materials or workmanship, Yamaha will repair or replace them at no charge.
Please visit our website for full details.
U.S.: (http://www.yamaha.com/yec/), Canada: (http://www.yamaha.ca/)

Information for Users on Collection and Disposal of Old Equipment
This symbol specified in the Directives 2002/96/EC indicates that used electrical and electronic products should not be mixed with general household waste.
For proper treatment to avoid harmful effect on human health and environment, please contact your local municipality, your waste disposal service or the point of sale where you purchased the items.

Français

MISES EN GARDES POUR L'UTILISATION

Avant de positionner les enceintes NS-AW592 / NS-AW392, lisez attentivement ces mises en garde.

- En cas d'installation des enceintes à l'extérieur, faites en sorte de réduire leur exposition à la pluie et à la neige en les installants dans des coins ou sous des abris.
- Ces enceintes devant être installées au mur ou au plafond, il est important qu'elles soient fixées fermement. **Consultez une source fiable pour le type de fixations les mieux adaptées à vos murs / plafond.**
- Ne les fixez pas sur des contre-plaqués minces ou des surfaces de mur / plafond molles les vis pouvant s'arracher et entraîner la chute des enceintes qui pourraient s'endommager et provoquer des lésions corporelles.
- Ne fixez pas les enceintes au mur / plafond en utilisant des clous, des adhésifs ou autre matériel peu sûr. Une utilisation prolongée et les vibrations pourraient les décrocher.
- N'installez pas les enceintes où elles pourraient être renversées ou heurtées par des objets tombant de haut. Une mise en place stable garantit aussi une meilleure réproduction du son.
- En cas de changement d'angle des enceintes, vérifiez d'avoir correctement réglé l'angle en desserrant le bouton situé sur les deux côtés. Sinon les enceintes risquent d'être endommagées par une puissance trop élevée.
- Avant de modifier les sources d'entrée, baissez le volume de l'amplificateur / récepteur. Avant de brancher ou de débrancher les câbles d'entrée éteignez l'amplificateur / récepteur.
- Lorsque vous entendez de la distorsion, réduisez le niveau de volume de votre amplificateur / récepteur. Ne laissez pas l'amplificateur «écrêter».
- N'essayez pas de modifier ou de réparer les enceintes. Pour la réparation, contactez un centre de service après-vente Yamaha agréé. L'enceinte ne doit en aucun cas être ouverte.
- N'essayez pas de nettoyer les enceintes avec des solvants chimiques. Cela risquerait d'endommager l'apprêt. Pour le nettoyage, utilisez un chiffon sec et doux.
- **Le propriétaire des enceintes est responsable de leur emplacement et de leur installation.**
  Yamaha décline toute responsabilité en cas d'accident causé par un positionnement ou une installation inadéquate des enceintes.

1 DEBALLAGE

Après le déballage vérifiez que les articles suivant sont présents.

Ⓐ Enceinte × 2
Ⓑ Patte de fixation × 2
Ⓒ Bouton × 4
Ⓓ Tampons andidérapants (4 pcs.) × 2

2A INSTALLATION DES ENCEINTES

Pour l'installation au mur / plafond des enceintes, utilisez la patte de fixation livrée avec ces dernières.

1 En utilisant la patte de fixation comme gabarit, marquez les emplacements (quatre points) des boutonnières sur la zone d'installation.
2 Utilisez le matériel de fixation approprié (non compris) pour fixer fermément la patte de fixation au mur / plafond.
3 Placez l'enceinte sur la patte de fixation et fixez-la en utilisant les deux boutons compris dans la fourniture.
4 Tournez le symbole YAMAHA suivant la position de l'enceinte.

Lors de l'utilisation des pattes de fixation pour l'installation des enceintes au mur / plafond, placez un câble de sécurité (non compris) entre l'enceinte et la patte de fixation pour éviter que l'enceinte ne tombe. Fixez le câble de sécurité à l'aide d'une vis M5 (vis : N° 10-32) insérée dans le trou (diamètre : 5 mm, profondeur : 15 mm) percé sur la face arrière des enceintes. Pour des raisons de sécurité, vérifiez que la vis a pénétrée dans le trou pour plus de 10 mm.

Si le câble d'enceinte (non compris) passe au travers d'un trou du mur / plafond situé derrière la patte de fixation, avant d'installer la patte de fixation faites passer le câble d'enceinte à travers le trou percé dans la patte de fixation [figure 2A - a].

2B POSITIONNEMENT DES ENCEINTES

Lorsque les enceintes sont positionnées sur une surface plane, pour profiter de la haute qualité du son, stabilisez les enceintes en appliquant les tampons antidérapants. Appliquez les tampons antidérapants pour éviter que les enceintes ne se déplacent à la suite de vibrations, etc.

1 Lorsque les enceintes sont installées verticalement, fixez la patte de fixation et les boutons sur les enceintes puis fixez les tampons antidérapants sur la patte de fixation. Lorsque les enceintes sont installées horizontalement, fixez les boutons aux enceintes, puis fixez les tampons antidérapants sur le côté des enceintes.
2 Tournez le symbole YAMAHA suivant la position de l'enceinte.

3 BRANCHEMENT DE L'AMPLIFICATEUR / RECEPTEUR

Avant de réaliser les raccordements, assurez-vous que l'amplificateur / récepteur est éteint.

RACCORDEMENTS

- Raccordez les bornes d'entrée situées sur la face arrière des enceintes aux bornes de sortie des enceintes situées sur l'amplificateur / récepteur en utilisant les câbles d'enceintes (non compris).
- Raccordez chaque enceinte en veillant à ne pas inverser la polarité « + » (rouge), « – » (noir). Si l'enceinte est raccordée avec la polarité inversée, le son émis sera innaturel et sans graves.

REALISATION DU RACCORDEMENT

1 Enlevez environ 10 mm d'isolement de l'extrémité de chaque câble d'enceinte et torsadez ensemble la partie dénudée des câbles afin d'éviter tout court-circuit.
2 Dévissez le terminal bouton.
3 Insérez un câble dénudé dans le trou situé sur le côté de chaque borne.
4 Serrez le terminal bouton pour fixer le câble.

Remarque : Veillez à ce que les câbles dénudés des enceintes n'entrent pas en contact les uns avec les autres. Cela pourrait endommager l'enceinte ou l'amplificateur / récepteur ou les deux.

CARACTERISTIQUES TECHNIQUES (Pour une enceinte)

		NS-AW592	NS-AW392
Type		Suspension sonore à 2 voies	
Driver	**Tweeter**	2,5 cm type dôme souple	2 cm type dôme souple
	Woofer	16 cm type cône	13 cm type cône
Réponse en fréquence		55 Hz à 20 kHz (–10 dB)	60 Hz à 25 kHz (–10 dB)
Impédance		6 ohms	
Entrée nominale		50 W	40 W
Entrée maximum		150 W	120 W
Sensibilité		88 dB / 2,83 V, 1 m	86 dB / 2,83 V, 1 m
Fréquence de crossover		5 kHz	6 kHz
Dimensions (L × H × P) (avec exclusion des pattes de fixation et des boutons)		206 × 341 × 170 mm	170 × 273 × 136 mm
Poids (y compris la patte de fixation et les boutons)		2,4 kg	1,8 kg

* Les spécifications sont sujettes à changement sans notification pour amélioration des performances du produit.

Conditions de garantie pour la Communauté économique européenne (CEE) et la Suisse
Si votre produit Yamaha a besoin d'une réparation pendant sa période de garantie, veuillez contacter votre revendeur. En cas de difficulté, veuillez contacter le représentant Yamaha de votre pays. Vous trouverez toutes les informations nécessaires sur notre site Web (CEE et Suisse) à l'adresse suivante : (http://www. yamaha-hifi .com/ ou http:// www.yamahauk.com/ pour les résidents au Royaume- Uni)

Garantie Canadienne
Votre produit Yamaha est couverts par une garantie limitée de deux années à compter de la date d'achat. Dans le cas improbable d'un échec dû aux matériaux ou à l'exécution défectueux, Yamaha les réparera ou les remplacera gratuit.
Veuillez visiter notre site Web pour les détails complets (http://www.yamaha.ca/)

Information concernant la Collecte et le Traitement des piles Usagées et des déchets d'équipements électriques et électroniques
Ce symbole, spécifié dans la Directive 2002/96/CE, signifie que les produits électriques ou électroniques usagés ne doivent pas être mis au rebut avec les déchets ménagers. Pour traiter ces équipements de manière appropriée, et éviter ainsi les effets néfastes sur la santé humaine et sur l'environnement, contactez votre municipalité, votre service de traitement des déchets ou le point de vente où vous avez acheté les produits.

Deutsch

SICHERHEITSVORSCHRIFTEN FÜR DIE KUNDEN

Lesen Sie die folgenden Sicherheitsvorschriften aufmerksam, bevor Sie Ihre NS-AW592 / NS-AW392 Lautsprecher installieren.

- Sorgen Sie bei der Installation dieser Lautsprecher in Außenbereichen dafür, dass sie ausreichend vor Regen und Schnee geschützt sind; montieren Sie sie zu diesem Zweck in einer Ecke oder unter einer Traufe.
- Diese Lautsprecher sind für die Wand-/Deckenmontage ausgelegt und müssen daher unbedingt sicher befestigt werden. **Lassen Sie sich bei einem zuverlässigen Händler über die Art Verbindungselemente beraten, die für Ihre spezifische Wand-/Deckenkonstruktion am besten geeignet ist.**
- Montieren Sie die Lautsprecher nicht an dünnem Sperrholz oder an weichen Wand-/Deckenmaterialien, da sich die Schrauben möglicherweise lösen und die Lautsprecher herunterfallen, was Schäden an den Lautsprechern oder Körperverletzungen zur Folge haben kann.
- Befestigen Sie die Lautsprecher nicht mit Nägeln, Klebstoff oder anderen ungeeigneten Verbindungselementen an der Wand/Decke. Nach langjähriger Nutzung oder durch Vibrationen können sich die Lautsprecher ebenfalls von der Wand/Decke lösen.
- Positionieren Sie die Lautsprecher nicht an Stellen, an denen die Gefahr besteht, dass sie umgestoßen oder von herunterfallenden Gegenständen getroffen werden können. Eine stabile Positionierung garantiert auch einen besseren Klang.
- Wenn Sie die Lautsprecher in einem anderen Winkel positionieren möchten, stellen Sie den Winkel entsprechend ein, nachdem Sie den Knopf auf beiden Seiten gelöst haben. Durch eine zu große Leistung können die Lautsprecher beschädigt werden.
- Reduzieren Sie den Lautstärkepegel des Leistungsverstärkers / Receivers, bevor Sie den Signaleingang wechseln. Schalten Sie der Verstärker / Receiver immer aus, bevor Sie die Eingangskabel anschließen oder entfernen.
- Reduzieren Sie jedes Mal, wenn Verzerrung auftritt, den Lautstärkepegel am Leistungsverstärker / Receiver. Achten Sie darauf, dass der Leistungsverstärker nie in eine „Begrenzungsverzerrung" getrieben wird.
- Versuchen Sie nicht, die Lautsprecher abzuändern oder zu reparieren. Falls Reparaturarbeiten erforderlich sind, wenden Sie sich bitte immer an das qualifizierte Kundendienstpersonal von Yamaha. Das Gehäuse sollte unter keinen Umständen geöffnet werden.
- Verwenden Sie zum Reinigen der Lautsprecher keine chemischen Lösungsmittel, da diese die Appretur beschädigen könnten. Wischen Sie sie mit einem trockenen, weichen Tuch ab.
- **Der Benutzer ist für die sichere Positionierung oder Montage der Lautsprecher verantwortlich.**
  Yamaha haftet unter keinen Umständen für Unfälle, die auf die unsachgemäße Positionierung oder Montage der Lautsprecher zurückzuführen sind.

1 AUSPACKEN

Prüfen Sie nach dem Auspacken, dass alle nachfolgend angeführten Artikel im Lieferumfang enthalten sind.

Ⓐ 2 Lautsprecher
Ⓑ 2 Halterungen
Ⓒ 4 Drehknöpfe
Ⓓ 2 Rutschfeste Unterlagen (je 4 Stck.)

2A MONTAGE DER LAUTSPRECHER

Verwenden Sie bei der Wand-/Deckenmontage der Lautsprecher die mitgelieferten Halterungen.

1 Nehmen Sie die Halterung als Vorlage und markieren Sie die Stellen (vier Punkte) für die Löcher, die zwecks Montage der Lautsprecher zu bohren sind.
2 Befestigen Sie die Halterung mit den passenden (nicht mitgelieferten) Verbindungselementen an der Wand/Decke.
3 Setzen Sie den Lautsprecher in die Halterung und sichern Sie ihn mit den beiden mitgelieferten Drehknöpfen.
4 Drehen Sie das YAMAHA-Logo entsprechend der Position des Lautsprechers.

Wenn Sie die Lautsprecher mit den Halterungen an einer Wand/Decke montieren, bringen Sie zwischen den Lautsprechern und der Halterung einen (nicht mitgelieferten) Sicherheitsdraht an um zu verhindern, dass die Lautsprecher herunterfallen. Befestigen Sie den Sicherheitsdraht mit einer M5 Schraube (Zoll-Schraube: Nr. 10-32) im Schraubenloch (Durchmesser: 5 mm, Tiefe: 15 mm) auf der Rückseite der Lautsprecher. Stellen Sie sicher, dass die Schraube mehr als 10 mm in das Schraubenloch eingeschraubt ist.

Wenn das (nicht mitgelieferte) Lautsprecherkabel von einem Loch in der Wand/ Decke hinter der Halterung zum Lautsprecher geführt wird, ziehen Sie dieses Kabel durch das Loch in der Halterung, bevor Sie die Halterung montieren [siehe Abbildung 2A - a].

2B POSITIONIERUNG DER LAUTSPRECHER

Wenn Sie die Lautsprecher an einer glatten Oberfläche anbringen, geben Sie den Lautsprechern mit den mitgelieferten rutschfesten Unterlagen Halt, um die hochwertige Klangqualität voll zur Geltung zu bringen. Bringen Sie die rutschfesten Unterlagen an um zu verhindern, dass sich die Lautsprecher aufgrund von Vibrationen etc. bewegen.

1 Wenn Sie die Lautsprecher vertikal montieren, befestigen Sie die Halterung und die Drehknöpfe an den Lautsprechern und bringen Sie die rutschfeste Unterlage an der Halterung an. Wenn Sie die Lautsprecher horizontal montieren, befestigen Sie die Drehknöpfe an den Lautsprechern und bringen Sie die rutschfeste Unterlage an der Seite der Lautsprecher an.
2 Drehen Sie das YAMAHA-Logo entsprechend der Position des Lautsprechers.

3 ANSCHLUSS DES VERSTÄRKERS / RECEIVERS

Stellen Sie sicher, dass der Verstärker / Receiver ausgeschaltet ist, bevor Sie die Anschlüsse vornehmen.

ANSCHLÜSSE

- Schließen Sie die Eingangsklemmen mit den (nicht mitgelieferten) Lautsprecherkabeln an der Rückseite der Lautsprecher an die Lautsprecherausgangsklemmen des Verstärkers / Receivers an.
- Schließen Sie die Lautsprecher an; achten Sie dabei auf die korrekte Polarität „+" (rot), „–" (schwarz). Bei umgepoltem Anschluss der Lautsprecher ist der Klang unnatürlich und der Bass ist nicht gut hörbar.

SO NEHMEN SIE DIE ANSCHLÜSSE VOR

1 Entfernen Sie circa 10 mm der Isolierung vom Ende der Lautsprecherkabel und verdrehen Sie die abisolierten Drähte des Kabels miteinander, um Kurzschlüsse zu vermeiden.
2 Schrauben Sie den Terminal-Knopf los.
3 Führen Sie einen blanken Draht in das Loch an der Seite jeder Klemme ein.
4 Schrauben Sie den Terminal-Knopf fest, um den Draht zu befestigen.

Hinweis: Achten Sie darauf, dass sich die blanken Lautsprecherdrähte nicht berühren, da anderenfalls der Lautsprecher oder der Verstärker / Receiver oder beide beschädigt werden können.

TECHNISCHE DATEN (je Lautsprecher)

		NS-AW592	NS-AW392
Typ		2-Wege Acoustic Suspension	
Treiber	**Hochtöner**	2,5 cm Weich-Kalottenhochtöner	2 cm Weich-Kalottenhochtöner
	Tieftöner	16 cm Konustieftöner	13 cm Konustieftöner
Frequenzgang		55 Hz bis 20 kHz (–10 dB)	60 Hz bis 25 kHz (–10 dB)
Impedanz		6 Ohm	
Nenneingangsleistung		50 W	40 W
Maximale Eingangsleistung		150 W	120 W
Empfindlichkeit		88 dB / 2,83 V, 1 m	86 dB / 2,83 V, 1 m
Überschneidungsfrequenz		5 kHz	6 kHz
Abmessungen (B × H × T) (ohne Halterung und Drehknöpfe)		206 × 341 × 170 mm	170 × 273 × 136 mm
Gewicht (einschließlich Halterung und Drehknöpfe)		2,4 kg	1,8 kg

* Änderungen der technischen Daten aus Gründen der Produktverbesserung ohne vorherige Ankündigung vorbehalten.

Garantieanwendung für den Europäischen Wirtschaftsraum (EWR) und Schweiz
Falls Sie im unwahrscheinlichen Fall für Ihr Yamaha-Produkt eine Garantie-Dienstleistung in Anspruch nehmen müssen, kontaktieren Sie bitte den Händler, bei dem Sie das Produkt gekauft haben. Sollten dabei Schwierigkeiten auftreten, bitte den Yamaha-Importeur Ihres Landes benachrichtigen. Sie können die gesamten Informationen auf unserer Webseite EWR und Schweiz finden:
(http://www.yamaha-hifi.com/ oder http://www.yamahauk.com/ für britische Staatsbürger)

Verbraucherinformation zur Sammlung und Entsorgung alter Elektrogeräte und Benutzter Batterien
Dieses Symbol, das in den Richtlinien 2002/96/EC spezifiziert wird, gibt an, dass elektrische und elektronische Produkte nicht im allgemeinen Hausmüll entsorgt werden dürfen. Für Einzelheiten zur korrekten Entsorgung, um schädliche Wirkungen auf die menschliche Gesundheit und Umwelt zu vermeiden, bitte Ihre lokale Gemeinde-/Stadtverwaltung, Ihr Abfallbeseitigungsunternehmen oder die Verkaufsstelle, wo Sie das Produkt erworben haben, kontaktieren.

Italiano

PRECAUZIONI PER I CONSUMATORI

Leggere attentamente queste precauzioni prima di configurare gli speaker NS-AW592 / NS-AW392.

- In caso di installazione degli speaker in un ambiente esterno, cercare di minimizzarne l'esposizione a pioggia e neve montandoli in angoli o sotto a dei cornicioni.
- Dato che gli speaker sono destinati a essere montati a parete o al soffitto, è essenziale fissarli saldamente. **Accertarsi di consultare una fonte affidabile per conoscere l'elemento di fissaggio migliore per il proprio tipo di parete / soffitto.**
- Non fissare gli speaker a materiali morbidi o in legno compensato sottile per il montaggio a parete o al soffitto, dato che le viti potrebbero causare lacerazioni in grado di far cadere e danneggiare gli speaker o di causare lesioni personali.
- Non fissare gli speaker alla parete / al soffitto con chiodi, adesivi o altre minuterie non sicure. L'utilizzo a lungo termine e le vibrazioni potrebbero causarne la rimozione.
- Non posizionare gli speaker in luoghi in cui potrebbero essere rovesciati o colpiti da oggetti cadenti. Una collocazione stabile garantirà anche migliori prestazioni acustiche.
- In fase di modifica dell'angolazione degli speaker, assicurarsi di regolare l'angolazione dopo aver allentato la manopola su entrambi i lati. Gli speaker potrebbero danneggiarsi a causa della potenza eccessiva.
- Abbassare il volume dell'amplificatore / ricevitore di potenza prima di modificare le fonti di ingresso. Spegnere sempre l'amplificatore / ricevitore in fase di installazione o rimozione dei cavi di ingresso.
- Quando si rileva una distorsione, ridurre il volume dell'amplificatore / ricevitore di potenza a un'impostazione inferiore. Non portare mai l'amplificatore di potenza fino al livello di saturazione.
- Non cercare di modificare o di riparare gli speaker. Contattare un tecnico qualificato dell'assistenza Yamaha per l'esecuzione di ogni intervento di manutenzione richiesto. Non aprire mai l'armadio per nessun motivo.
- Non cercare di pulire gli speaker con solventi chimici, in quanto potrebbero danneggiare le finiture. Per pulirli utilizzare un panno asciutto e morbido.
- **La correttezza della posizione e dell'installazione è responsabilità del proprietario.**
  Yamaha esclude ogni responsabilità in caso di incidenti causati da errori di posizionamento o installazione degli speaker.

1 DISIMBALLAGGIO

Dopo il disimballaggio, ispezionare il contenuto della confezione per confermare la presenza di tutti gli elementi seguenti.

Ⓐ Speaker × 2
Ⓑ Staffa × 2
Ⓒ Manopola × 4
Ⓓ Tappetino antiscivolo (4 pz) × 2

2A MONTAGGIO DEGLI SPEAKER

Per montare a parete / al soffitto gli speaker, utilizzare la staffa inclusa.

1 Utilizzando la staffa come guida, contrassegnare le posizioni (quattro punti) dei fori sull'area di montaggio.
2 Utilizzando della minuteria appropriata (non fornita) fissare saldamente la staffa alla parete / al soffitto.
3 Posizionare lo speaker nella staffa e fissarlo utilizzando le due manopole incluse.
4 Ruotare l'emblema YAMAHA in base alla posizione dello speaker.

In caso di utilizzo delle staffe per montare gli speaker a parete / al soffitto, utilizzare del filo protettivo (non fornito) tra lo speaker e la staffa, al fine di impedire l'eventuale caduta dello speaker. Fissare il filo protettivo con una vite M5 (n. 10-32) inserendola nell'apposito foro (diametro: 5 mm, profondità: 15 mm) sul retro degli speaker. Per motivi di sicurezza, controllare che la vite installata sia entrata nel foro per oltre 10 mm.

Se il cavo dello speaker (non fornito) viene inserito attraverso un foro nella parete / nel soffitto dietro la staffa, farlo passare attraverso il foro nella staffa prima di montare quest'ultima [figura 2A - a].

2B POSIZIONAMENTO DEGLI SPEAKER

In caso di posizionamento degli speaker su una superficie piatta, al fine di ottenere la massima qualità sonora, stabilizzare gli speaker utilizzando i tappetini antiscivolo inclusi. Collocare i tappetini antiscivolo in modo da impedire il movimento degli speaker dovuto a vibrazioni, ecc.

1 In caso di posizionamento degli speaker in posizione verticale, fissare la staffa e le manopole agli speaker e applicare i tappetini antiscivolo alla staffa. In caso di posizionamento degli speaker in posizione orizzontale, fissare le manopole agli speaker e applicare i tappetini antiscivolo lateralmente sugli speaker.
2 Ruotare l'emblema YAMAHA in base alla posizione dello speaker.

3 COLLEGAMENTO DELL'AMPLIFICATORE / RICEVITORE

Prima di effettuare i collegamenti, assicurarsi che l'amplificatore / ricevitore sia spento.

COLLEGAMENTI

- Collegare i morsetti di ingresso sul retro degli speaker ai morsetti di uscita degli speaker dell'amplificatore / ricevitore mediante i cavi per speaker (non forniti).
- Collegare ciascuno speaker rispettandone la polarità "+" (rosso), "–" (nero). Se uno speaker viene collegato con la polarità invertita, il suono risulterà innaturale e privo di bassi.

COME EFFETTUARE I COLLEGAMENTI

1 Rimuovere circa 10 mm di isolamento dall'estremità di ciascun cavo degli speaker e attorcigliare insieme i fili esposti del cavo per impedire cortocircuiti.
2 Svitare il terminale manopola.
3 Inserire un filo privo di isolamento nel foro sul lato di ciascun morsetto.
4 Serrare il terminale manopola per bloccare il filo.

Nota: Impedire il contatto tra i fili privi di isolamento dello speaker, dato che ciò potrebbe causare danni allo speaker o all'amplificatore / ricevitore o a entrambi.

SPECIFICHE (per il singolo speaker)

		NS-AW592	NS-AW392
Tipo		Sospensione acustica bidirezionale	
Driver	**Tweeter**	2,5 cm tipo a cupola morbida	2 cm tipo a cupola morbida
	Woofer	16 cm tipo conico	13 cm tipo conico
Risposta in frequenza		Da 55 Hz a 20 kHz (–10 dB)	Da 60 Hz a 25 kHz (–10 dB)
Impedenza		6 ohm	
Ingresso nominale		50 W	40 W
Ingresso massimo		150 W	120 W
Sensibilità		88 dB / 2,83 V, 1 m	86 dB / 2,83 V, 1 m
Frequenza di incrocio		5 kHz	6 kHz
Dimensioni (L × A × P) (esclusi staffa e manopole)		206 × 341 × 170 mm	170 × 273 × 136 mm
Peso (inclusi staffa e manopole)		2,4 kg	1,8 kg

* Specifiche soggette a modifica senza preavviso per miglioramenti al prodotto.

Norme di garanzia per lo Spazio economico europeo (SEE) e la Svizzera
Nell'improbabile eventualità che il prodotto Yamaha richieda un intervento di assistenza in garanzia, rivolgersi al rivenditore presso cui il prodotto è stato acquistato. Se si dovessero incontrare difficoltà, rivolgersi al rappresentante Yamaha nel proprio paese. Per informazioni dettagliate consultare il sito Web per SEE e Svizzera: http://www.yamaha-hifi.com/ oppure http://www.yamahauk.com/(per i residenti nel Regno Unito)

Informazioni per gli utenti sulla raccolta e lo smaltimento di vecchia attrezzatura e batterie Usate
Il presente simbolo, previsto dalla direttiva 2002/96/CE, indica che i prodotti elettrici ed elettronici usati non devono essere smaltiti con i rifiuti domestici. Per il corretto smaltimento al fine di prevenire effetti nocivi sulla salute e sull'ambiente, rivolgersi alle autorità locali, alla società di smaltimento dei rifiuti o al punto vendita presso cui i prodotti sono stati acquistati.

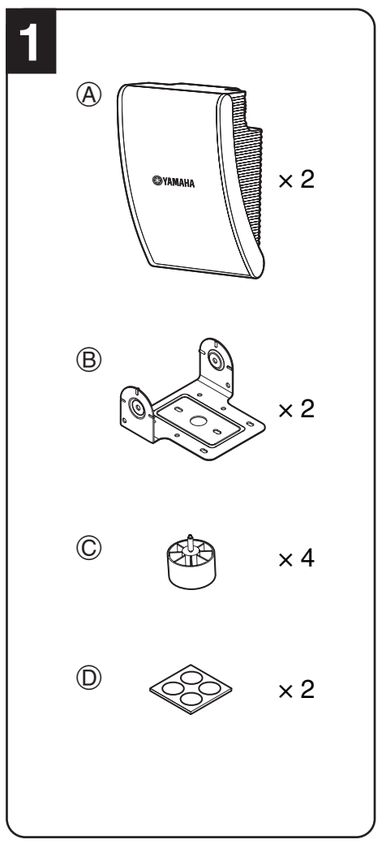

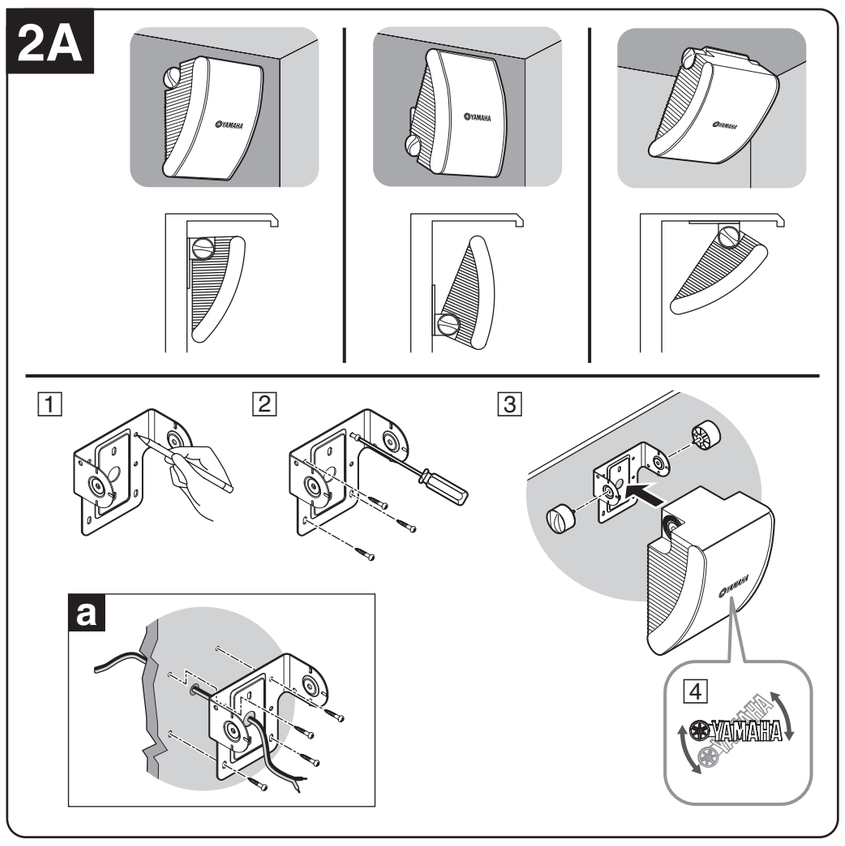

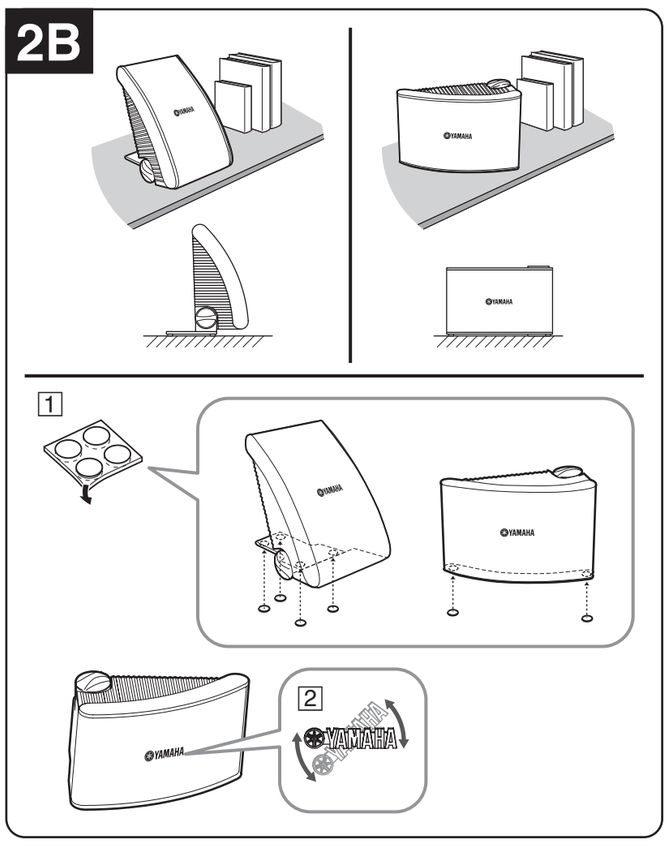

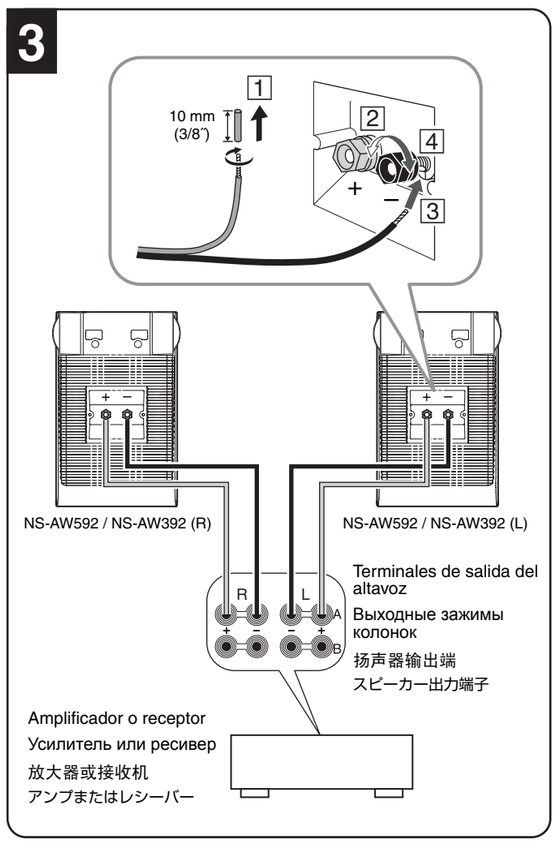

Español

PRECAUCIONES QUE EL CONSUMIDOR TIENE QUE TOMAR

Leer estas precauciones atentamente antes de montar los altavoces NS-AW592 / NS-AW392.

- Si hay que instalar estos altavoces al aire libre, tratar de reducir la exposición de los mismos a la lluvia y a la nieve montando los altavoces en esquinas o debajo de aleros.
- Puesto que estos altavoces deben montarse en la pared o en el techo, es esencial que estén fijados firmemente. **Asegurarse de consultar con una fuente fiable acerca del mejor tipo de soporte para el techo o pared específico.**
- No montarlos en contrachapado delgado o en materiales de superficie de techo o de pared débiles puesto que los tornillos pueden romperlos, causando que los altavoces se caigan y se dañen u ocasionando lesiones personales.
- No fijar los altavoces a la pared o al techo con clavos, adhesivos u otros elementos que no son seguros. El uso a largo plazo y las vibraciones pueden causar que los mismos se caigan.
- No colocar los altavoces en lugares donde puedan volcarse o ser golpeados por objetos que caen. Un lugar estable asegura también un mejor rendimiento del sonido.
- Al cambiar el ángulo de los altavoces, asegurarse de ajustar el ángulo tras haber aflojado la rueda en ambos lados. Los altavoces pueden dañarse por demasiada potencia.
- Bajar el control de volumen del amplificador / receptor antes de cambiar las fuentes de entrada. Apagar siempre el amplificador / receptor al instalar o quitar los cables de entrada.
- Cuando se nota que hay distorsión, reducir el control de volumen en el amplificador / receptor a un ajuste más bajo. No permitir nunca que el amplificador de potencia llegue al “recorte”.
- No intentar modificar o fijar los altavoces. Contactar con personal de servicio cualificado de Yamaha, cuando sea necesario. El armario no debe abrirse por ningún motivo.
- No intentar limpiar los altavoces con productos químicos disolventes puesto que esto podría dañar el acabado. Para limpiarlos, usar un paño suave y seco.
- **El emplazamiento o instalación segura es responsabilidad del propietario. Yamaha no es responsable por accidentes a causa de un emplazamiento o instalación inadecuada de los altavoces.**

1 DESEMBALAJE

Tras el desembalaje, inspeccionar el contenido para comprobar que están los siguientes elementos.

Ⓐ Altavoces × 2
Ⓑ Soporte × 2
Ⓒ Rueda × 4
Ⓓ Fieltros antideslizantes (4 pzas.) × 2

2A MONTAJE DE LOS ALTAVOCES

Para el montaje en la pared o en el techo de los altavoces, usar el soporte que se incluye.

1 Usando el soporte como plantilla, marcar los lugares (4 puntos) de las ranuras para los orificios en el área de montaje.
2 Usando los elementos apropiados (no se incluyen) fijar firmemente el soporte a la pared o al techo.
3 Colocar el altavoz en el soporte y fijar el altavoz mediante las dos ruedas que se incluyen.
4 Girar el emblema de YAMAHA según la posición del altavoz.

Si se usan los soportes para montar los altavoces en la pared o en el techo, usar cables de seguridad (no se incluyen) entre el altavoz y soporte para evitar que el altavoz se caiga. Fijar el cable de seguridad con un tornillo M5 (tornillo pulgada: Nº 10-32) mediante el orificio del tornillo (diámetro: 5 mm, profundidad: 15 mm) en la parte trasera de los altavoces. Por seguridad, confirmar que el tornillo instalado está dentro del orificio para el tornillo por más de 10 mm.

Si el cable del altavoz (no se incluye) se extiende desde un orificio en la pared o en el techo detrás del soporte, hacer pasar este cable del altavoz a través del orificio en el soporte antes de montar el soporte [figura 2A - a].

2B COLOCACIÓN DE LOS ALTAVOCES

Si se colocan los altavoces en una superficie plana, para disfrutar de la alta calidad de sonido, estabilizar los altavoces usando los fieltros antideslizantes que se incluyen. Fijar los fieltros antideslizantes para evitar que los altavoces se muevan a causa de la vibración, etc.

1 Si se colocan los altavoces verticalmente, fijar el soporte y las ruedas a los altavoces y fijar los fieltros antideslizantes al soporte. Si se colocan los altavoces horizontalmente, fijar las ruedas a los altavoces, y fijar los fieltros antideslizantes a la parte lateral de los altavoces.
2 Girar el emblema de YAMAHA según la posición del altavoz.

3 CONEXIÓN DEL AMPLIFICADOR / RECEPTOR

Antes de realizar las conexiones, asegurarse de que el amplificador / receptor está apagado.

CONEXIONES

- Conectar los terminales de entrada de la parte trasera de los altavoces a los terminales de salida del altavoz del amplificador / receptor mediante los cables del altavoz (no se incluyen).
- Conectar los altavoces asegurándose de que no se invierte la polaridad “+” (rojo), “–” (negro). Si el altavoz está conectado con la polaridad invertida, el sonido es poco natural y sin bajos.

REALIZACIÓN DE LA CONEXIÓN

1 Quitar unos 10 mm de aislamiento del extremo de cada cable del altavoz y torcer los cables expuestos del cable juntos para evitar cortocircuitos.
2 Destornillar la terminal de rueda.
3 Insertar un cable desnudo en el orificio en el lado de cada terminal.
4 Apretar la terminal de rueda para fijar el cable.

Nota: No dejar que los cables desnudos del altavoz se toquen entre ellos puesto que esto podría dañar el altavoz o el amplificador / receptor, o ambos.

ESPECIFICACIONES (Para cada altavoz)

		NS-AW592	NS-AW392
Tipo		Suspensión acústica de dos vías	
Driver	**Tweeter**	2,5 cm tipo cúpula blanda	2 cm tipo cúpula blanda
	Woofer	16 cm tipo cono	13 cm tipo cono
Respuesta de frecuencia		de 55 Hz a 20 kHz (–10 dB)	de 60 Hz a 25 kHz (–10 dB)
Impedancia		6 ohmios	
Entrada nominal		50 W	40 W
Entrada máxima		150 W	120 W
Sensibilidad		88 dB / 2,83 V, 1 m	86 dB / 2,83 V, 1 m
Frecuencia de cruce		5 kHz	6 kHz
Dimensiones (An × A × P) (sin el soporte ni las ruedas)		206 × 341 × 170 mm	170 × 273 × 136 mm
Peso (con el soporte y las ruedas)		2,4 kg	1,8 kg

* Las especificaciones están sujetas a cambio sin previo aviso debido a mejoras del producto.

Condiciones de garantía para países del Espacio Económico Europeo (EEE) y Suiza

En el caso poco probable de que su producto Yamaha necesite una reparación cubierta por la garantía, póngase en contacto con el distribuidor en el que lo haya adquirido. Si tiene cualquier problema, póngase en contacto con la delegación de Yamaha de su país. Podrá encontrar más información en el sitio web para el EEE y Suiza (http://www.yamaha-hifi.com/ o http://www.yamahauk.com/ si reside en el Reino Unido).

Información para Usuarios sobre Recolección y Disposición de Equipamiento Viejo y Baterías Usadas

Este símbolo de las Directivas 2002/96/CE indica que los productos eléctricos y electrónicos utilizados no deben mezclarse con residuos domésticos generales. Para conocer el tratamiento correcto para evitar perjudicar la salud humana y el medio ambiente, póngase en contacto con su ayuntamiento, el servicio de recogida de residuos de su municipio o el establecimiento en el que compró el producto.

Русский

МЕРЫ ПРЕДОСТОРОЖНОСТИ ДЛЯ ПОЛЬЗОВАТЕЛЯ

Внимательно прочтите эти предупреждения до настройки колонок NS-AW592 / NS-AW392.

- При установке колонок снаружи примите меры по максимальной защите их от дождя и снега, устанавливая колонки в углу или под навесом.
- Поскольку эти колонки предназначены для настенного / потолочного монтажа, важно надежно закрепить их. **Проверьте, что вы проконсультировались с надежным источником по выбору наилучшего типа крепления для конкретной стены / потолка.**
- Не крепите их к тонкой фанере или мягким материалам стенного / потолочного покрытия, так как винты могут оторваться, в результате чего колонки упадут и сломаются или нанесут травму.
- Не закрепляйте колонки на стене / потолке гвоздями, клеем или иными ненадежными способами. Длительное пользование и вибрации могут ослабить такие крепления.
- Не размещайте колонки там, где о них можно споткнуться или где их могут повредить упавшие предметы. Прочное крепление также обеспечивает наилучшее звучание.
- При изменении угла колонок проверьте, что ручки отвинчены с обеих сторон прежде, чем регулировать угол. Чрезмерная мощность может повредить колонки.
- Понизьте мощность усилителя / ресивера до изменения входных источников. Всегда выключайте усилитель / ресивер при установке или демонтаже входных кабелей.
- Если замечено искажение звука, понизьте уровень громкости на усилителе / ресивере. Никогда не допускайте срезания звука ресивером.
- Не пытайтесь модифицировать или чинить колонки. При необходимости обратитесь к квалифицированному сотруднику сервисного центра Yamaha. Ни в коем случае не следует вскрывать корпус аппарата.
- Не пытайтесь очистить колонки химическими составами, так как они могут повредить их отделку. Пользуйтесь для очистки сухой мягкой тряпочкой.
- **Ответственность за безопасность размещения и установку несёт владелец.**
  Компания Yamaha не несёт ответственности за какие-либо несчастные случаи, вызванные ненадлежащим размещением или установкой колонок.

1 РАСПАКОВКА

После распаковки проверьте наличие следующих деталей в комплекте поставки.

Ⓐ Колонка × 2
Ⓑ Кронштейн × 2
Ⓒ Ручка × 4
Ⓓ Нескользящие накладки (4 шт.) × 2

2A МОНТАЖ КОЛОНОК

Пользуйтесь кронштейном из комплекта для настенного / потолочного монтажа.

1 Пользуясь кронштейном как шаблоном, разметьте четыре точки главных отверстий на участке монтажа.
2 С помощью креплений (не входят в комплект поставки) надежно закрепите кронштейн на стене / потолке.
3 Установите колонку на кронштейне и зафиксируйте колонку двумя ручками из комплекта.
4 Поверните эмблему YAMAHA в зависимости от положения колонки.

При использовании кронштейнов для настенного / потолочного монтажа колонок применяйте надежный провод (не входит в поставку) между колонкой и кронштейном для предупреждения падения колонки. Закрепите крепежный провод винтом M5 (регулируемый винт: № 10-32), пользуясь отверстием под винт (диаметр: 5 мм, глубина: 15 мм) на задней стороне колонок.
Для надежности проверьте, что вставленный винт вошел в отверстие более чем на 10 мм.

Если кабель колонки (не входит в поставку) подводится из отверстия на стене / потолке сзади кронштейна, проденьте кабель колонки через отверстие на кронштейне до монтажа кронштейна [рис. 2A - a].

2B РАЗМЕЩЕНИЕ КОЛОНОК

При размещении колонок на плоской поверхности следует стабилизировать колонки нескользящими накладками из комплекта для улучшения качества звука. Закрепите нескользящие накладки для предотвращения смещения колонок под действием вибрации и т.п.

1 При вертикальном размещении колонок закрепите кронштейн и ручки на колонках, затем закрепите нескользящие накладки на кронштейне.
  При горизонтальном размещении колонок закрепите ручки на колонках, затем закрепите нескользящие накладки на боку колонок.
2 Поверните эмблему YAMAHA в зависимости от положения колонки.

3 ПОДКЛЮЧЕНИЕ К УСИЛИТЕЛЮ / РЕСИВЕРУ

Перед выполнением подключений убедитесь в том, что усилитель / ресивер отключен.

СОЕДИНЕНИЯ

- Соедините входные зажимы на задней стороне колонок с выходными зажимами колонок усителя / ресивера с помощью кабелей колонок (не входят в поставку).
- Соедините каждую колонку, проверяя правильность полярности «+» (красный), «–» (черный). Если полярность колонки перепутана, то звук будет неестественным и без низких частот.

КАК ВЫПОЛНИТЬ СОЕДИНЕНИЕ

1 Снимите примерно 10 мм изоляции с конца каждого кабеля колонок и скрутите голые провода кабеля вместе во избежание коротких замыканий.
2 Отвинтите Терминал ручку.
3 Вставьте один голый провод в отверстие сбоку каждого зажима.
4 Завинтите Терминал ручку для закрепления провода.

Прим: Не допускайте, чтобы голые провода колонок соприкасались, так как это может повредить колонку или усилитель / ресивер, или и то, и другое.

ТЕХНИЧЕСКИЕ ХАРАКТЕРИСТИКИ (для отдельной колонки)

		NS-AW592	NS-AW392
Тип		2-полосная акустическая система	
Драйвер	**Высоко-частотный динамик**	2,5 см мягкий куполообразный тип	2 см мягкий куполообразный тип
	Низкочас-тотный динамик	16 см конический тип	13 см конический тип
Частотные характеристики		от 55 Гц до 20 кГц (–10 дБ)	от 60 Гц до 25 кГц (–10 дБ)
Импеданс		6 Ом	
Номинальный вход		50 Вт	40 Вт
Максимальный вход		150 Вт	120 Вт
Чувствительность		88 дБ / 2,83 В, 1 м	86 дБ / 2,83 В, 1 м
Частота кроссеров		5 кГц	6 кГц
Габариты (шир. выс. глуб.) (без кронштейна и ручек)		206 × 341 × 170 мм	170 × 273 × 136 мм
Вес (с кронштейном и ручками)		2,4 кг	1,8 кг

* В результате усовершенствования изделия технические характеристики могут изменяться без предварительного уведомления.

Информация для пользователей по сбору и утилизации старой аппаратуры и Использованных батареек

Этот символ, указанный в Директивах 2002/96/EC, означает, что используемые электрические и электронные изделия необходимо утилизировать отдельно от остальных бытовых отходов. Для получения дополнительной информации о правильном обращении с изделиями с целью предотвращения вредного влияния на здоровье человека и окружающую среду обратитесь в местные муниципальные органы, службу сбора отходов и по месту приобретения данных изделий.

中文

用户注意事项

设置 NS-AW592/NS-AW392 扬声器前，请仔细阅读这些注意事项。

- 在室外安装扬声器时，请安装到角落或屋檐下，尽量避免暴露于雨雪天气。
- 扬声器要安装到墙壁、天花板上，因此需要把它们牢牢固定。**对于特殊的墙壁、天花板结构，应通过可靠的渠道咨询，以了解最适合您的紧固件类型。**
- 不要将它们安装到薄胶合板或柔软的墙壁、天花板表层材料上，因为螺钉会很容易扯破这些材料，使扬声器掉落，导致损坏扬声器或人身伤害。
- 不要用钉子、粘接剂或其他不安全的金属件将扬声器牢固到墙壁、天花板上。由于长时间的使用和震动，它们会很容易脱落。
- 不要将扬声器放置在易于被撞翻或被坠物击中的地方。平稳放置也会确保更好的声音效果。
- 改变扬声器角度时，应先旋松扬声器两侧的旋钮，再调整角度。施加的力量过大可能损坏扬声器。
- 变更输入信号前，降低功率放大器、接收机的音量。每次安上或卸下输入电缆线前，应先关闭放大器、接收机。
- 如果您察觉到失真，请降低功率放大器、接收机的音量。不要让功率放大器达到 “限幅” 状态。
- 不要试图改装或修理扬声器。如果需要服务，请与 Yamaha 的服务人员联系。任何时候都不要打开壳体。
- 不要使用化学溶剂清洗扬声器，以免损坏其表面涂层。用柔软的干布清洁和擦拭。
- **安全的放置和安装是用户自己应负的责任。**
  对于扬声器的不妥当放置和安装所引起的事故，Yamaha 不负任何责任。

1 拆开包装

拆开包装之后，请检查所装物品，确认下列物品完整无缺。

Ⓐ 扬声器× 2
Ⓑ 托架× 2
Ⓒ 旋钮× 4
Ⓓ 防滑垫 （4 个）× 2

2A 安装扬声器

使用附带的托架将扬声器安装到墙壁、天花板上。

1 用托架作参照，在要安装扬声器的地方标出托架小孔槽的位置（4 处）。
2 使用合适的金属件 （市售）将托架紧固在墙壁、天花板上。
3 将扬声器放入托架，用附带的两个旋钮固定扬声器。
4 根据扬声器的位置旋转 YAMAHA 标志。

使用托架将扬声器安装到墙壁、天花板上时，请在扬声器和托架之间连接安全金属丝 （市售）以防止扬声器掉落。用 M5 螺钉 （英制螺钉：No. 10-32）固定安全金属线，将其穿过在扬声器后面的螺孔 （直径：5 mm，深度：15 mm）。为确保安全，请确认安装螺钉在螺孔中的部分超过 10 mm。

如果扬声器电缆线 （市售）是从托架后方墙壁、天花板的孔中接线，安装托架前，先将扬声器电缆线从托架上的孔中穿过［图 2A - a］。

2B 放置扬声器

将扬声器放置到平面上时，应使用附带的防滑垫稳定扬声器，以欣赏高品质的音效。贴上防滑垫以防止扬声器因振动等原因移动。

1 竖直放置扬声器时，应给扬声器安装托架和旋钮，并在托架上贴防滑垫。水平放置扬声器时，应给扬声器安装旋钮，并在扬声器的一侧贴上防滑垫。
2 根据扬声器的位置旋转 YAMAHA 标志。

3 连接放大器、或接收机

连接前，确认放大器、接收机已关闭。

连接

- 用扬声器电缆线 （市售）将扬声器后方的输入端连接到放大器、接收机的扬声器输出端。
- 连接扬声器，注意不要将 “+” 极 （红色）和 “–” 极 （黑色）接反。如果扬声器的正负极接反，声音会听起来不自然并且缺乏低音。

连接方法

1 从扬声器电缆线的末端将绝缘层剥去约 10 mm，捻合暴露的电线以防止短路。
2 旋出端子旋钮。
3 将裸线插入端子侧的插孔。
4 拧紧端子旋钮以固定好电线。

注意： 不要让扬声器的裸线互相接触，否则会损坏扬声器或放大器、接收机，甚至造成两者全部损坏。

规格 （单个扬声器）

		NS-AW592	NS-AW392
类型		2 音路声悬浮	
发音单元	**高音单体**	2.5 cm 软圆顶型	2 cm 软圆顶型
	超低音扬声器	16 cm 锥盆型	13 cm 锥盆型
频率响应		55 Hz – 20 kHz (-10 dB)	60 Hz – 25 kHz (-10 dB)
阻抗		6 欧	
名义输入功率		50 W	40 W
最大输入功率		150 W	120 W
敏感度		88 dB/2.83 V, 1 m	86 dB/2.83 V, 1 m
分频频率		5 kHz	6 kHz
尺寸 （宽×高×深）（不含托架和旋钮）		206 × 341 × 170 mm	170 × 273 × 136 mm
重量 （含托架和旋钮）		2.4 kg	1.8 kg

＊因为产品改良，规格可能时有变化。

该标记附加在出售到中华人民共和国的电子信息产品上。
环形中的数字表示的是环境保护使用期限的年数。

○：表示该有毒有害物质在该部件所有均质材料中的含量均在 SJ/T 11363-2006 标准规定的限量要求以下。
×：表示该有毒有害物质至少在该部件的某一均质材料中的含量超出 SJ/T 11363-2006 标准规定的限量要求。

部件名称	有毒有害物质或元素					
	铅 (Pb)	汞 (Hg)	镉 (Cd)	六价铬 (Cr (VI))	多溴联苯 (PBB)	多溴二苯醚 (PBDE)
外壳箱体	×	○	○	○	○	○
扬声器单元	×	○	○	○	○	○

日本語

本機を安全に正しくお使いいただくために、ご使用前にこの取扱説明書をよくお読みください。お読みになった後は、保証書と共に大切に保管してください。

保証書別添付

安全上のご注意（安全に正しくお使いいただくために）

ここに示した注意事項は、製品を安全に正しくご使用いただき、お客様や他の方々への危害や財産への損害を未然に防止するためのものです。必ずお守りください。

	「ご注意ください」という注意喚起を示します。
	「～しないでください」という「禁止」を示します。
	「必ず実行してください」という強制を示します。

警告 この表示を無視して、誤った取扱いをすると、人が死亡または重傷を負う可能性が想定される内容を示しています。

- 分解禁止 **分解・改造は厳禁。キャビネットは絶対に開けない。** 火災や感電の原因になります。修理・調整は販売店にご依頼ください。
- 禁止 **屋外で使用する際、雨、雪、直射日光にさらされるところには設置しない。** 軒下など屋根のあるところに設置してください。
- 必ず実行 **取付け後は必ず安全性を確認する。** また、定期的に落下や転倒の可能性がないか安全点検を実施してください。取り付け箇所、取り付け方法の不備による事故等の責任は、一切負いかねますのでご了承ください。
- 必ず実行 **スピーカーケーブルは必ず壁などに固定する。** ケーブルに足や手を引っかけるとスピーカーが落下や転倒し、故障やけがの原因になります。

注意 この表示を無視して、誤った取扱いをすると、人が傷害を負う可能性が想定される内容および物的損傷のみの発生が想定される内容を示しています。

- 禁止 **不安定な場所や振動する場所には設置しない。** 本機が落下や転倒して、けがの原因になります。
- 注意 **スピーカーを設置する際は、以下のことに注意する。**
  - ● 壁や天井に取り付ける場合、必ずスピーカーおよび取付金具の重量を確認し、十分な強度が確保できるネジなどを使用する。くぎなどの抜けやすいものは絶対に使用しない。（ネジなどの詳細については専門の業者にお尋ねください。）
  - ● 薄いベニヤ板の壁や柔らかい壁には取り付けない。
  - ● 壁や天井に取り付ける場合、必ず指定された取付金具を使用する。
  - 正しい方法で設置しないと、スピーカーが落下してけがの原因になります。
- 禁止 **スピーカーの底面積より狭い場所や傾斜のある場所には設置しない。** スピーカーが落下や転倒して、けがの原因になります。
- 注意 **機器を接続する場合は、接続する機器の電源を切る。**
- 必ず実行 **電源を入れる前や、再生を始める前には、音量（ボリューム）を最小にする。** 突然大きな音が出て、聴覚障害の原因になります。
- 注意 **スピーカーの角度を変える際は、必ず両側のツマミをゆるめて調整する。** 過剰な力を加えると、スピーカーの破損の原因になります。
- 禁止 **音が歪んだ状態で長時間使用しない。** スピーカーが発熱し、火災の原因になります。
- 禁止 **本機に乗ったり、寄りかかったりしない。** 転倒・落下したり破損したりして、けがの原因となることがあります。
- 禁止 **薬物厳禁** ベンジン・シンナー・合成洗剤等で外装をふかない。また接点復活剤を使用しない。外装が傷んだり、部品が溶解することがあります。

1 同梱品

同梱品を確認してください。

Ⓐ スピーカー × 2　Ⓑ 取付金具 × 2
Ⓒ ツマミ × 4　Ⓓ 滑り止めパッド（4 個）× 2

2A スピーカーの取り付け

付属の取付金具を使って、壁や天井にスピーカーを取り付けることができます。

1 取付金具を使って、スピーカーを取り付けたい場所にネジ穴の印（4 箇所）を付けます。
2 適切な市販のネジなどを使用して、壁や天井に取付金具を固定します。
3 取付金具にスピーカーを取り付けて、2 つのツマミでしっかりと固定します。
4 スピーカーの向きに合わせて、ヤマハエンブレムを回転させます。

取付金具を使って壁や天井にスピーカーを設置する際は、落下防止のためにスピーカーと取付金具の間に市販の落下防止用ワイヤーをご使用ください。落下防止用ワイヤーは、スピーカー背面の取り付け用ネジ穴（直径 5 mm、深さ 15 mm）を利用して、M5 ネジ（インチネジ：No. 10-32）で固定してください。安全にお使いいただくために、取り付けたネジがネジ穴に 10 mm 以上入っていることを確認してください。

スピーカーケーブル（市販）を壁や天井の裏側から配線する場合は、あらかじめ取付金具の穴に通しておいてください（図 2A - a）。

2B スピーカーの設置

付属の滑り止めパッドを付けて、平面にスピーカーを置いて使用することができます。
振動により本機がすべるのを防ぎます。安定性が高まることで、より高い音質をお楽しみいただけます。

1 スピーカーをたて置きにする場合は、付属のツマミと取付金具を本体に取り付け、取付金具に滑り止めパッドを付けます。
  よこ置きにする場合は、付属のツマミを本体に取り付け、スピーカーの側面に滑り止めパッドを付けます。
2 スピーカーの向きに合わせて、ヤマハエンブレムを回転させます。

3 アンプ / レシーバーとの接続

接続するときは、必ずアンプ / レシーバーの電源を切ってから行ってください。

接続について

- スピーカーケーブル（市販）でスピーカー背面にある入力端子をアンプ / レシーバーのスピーカー出力端子に接続します。
- それぞれの極性 “+”（赤）、“–”（黒）を確認して接続してください。極性を間違えて接続した場合、不自然で低域が欠けた音になります。

接続の仕方

1 スピーカーケーブル先端の絶縁部（被覆）を 10 mm くらいはがし、芯線をしっかりよじります。
2 スピーカー端子を左に回して、ゆるめます。
3 スピーカー端子の穴に、スピーカーケーブル（市販）の芯線を差し込みます。
4 スピーカー端子を右に回して、しめます。

ご注意： スピーカーケーブルの芯線同士が互いに接触していないか確認してください。接触しているとスピーカーやアンプ / レシーバーの損傷の原因となります。

仕様（スピーカー単体）

		NS-AW592	NS-AW392
型式		2 ウェイ 密閉型	
スピーカーユニット	**ツィーター**	2.5 cm ソフトドーム	2 cm ソフトドーム
	ウーファー	16 cm コーン	13 cm コーン
再生周波数帯域		55 Hz ～ 20 kHz (-10 dB)	60 Hz ～ 25 kHz (-10 dB)
インピーダンス		6 Ω	
許容入力		50 W	40 W
最大入力		150 W	120 W
出力音圧レベル		88 dB / 2.83 V, 1 m	86 dB / 2.83 V, 1 m
クロスオーバー周波数		5 kHz	6 kHz
外形寸法（幅×高さ×奥行）（取付金具、ツマミを除く）		206 × 341 × 170 mm	170 × 273 × 136 mm
質量（取付金具、ツマミを含む）		2.4 kg	1.8 kg

* 仕様および外観は、改良のため予告なく変更することがあります。

ヤマハホットラインサービスネットワーク

ヤマハホットラインサービスネットワークは、本機を末永く、安心してご愛用いただくためのものです。サービスのご依頼、お問い合わせは、お買い上げ店、またはお近くのサービス拠点にご連絡ください。

ヤマハ AV 製品の機能や取り扱いに関するお問い合わせ

■ ヤマハオーディオ＆ビジュアルホームページ
お客様から寄せられるよくあるご質問をまとめておりますので、ご参考にしてください。
http://www.yamaha.co.jp/audio/

本機の設置や設定、操作に関するお問い合わせ

■ ヤマハお客様コミュニケーションセンター
オーディオ・ビジュアル機器相談窓口
ナビダイヤル（全国共通） 0570 - 011 - 808
全国どこからでも市内通話料金でご利用いただけます。
携帯電話、PHS、IP 電話からは下記番号におかけください。
TEL (053)460-3409
〒430-8650　静岡県浜松市中区中沢町 10-1
受付： 月～金曜日 10:00 ～ 18:00　土曜日 10:00 ～ 17:00
（日曜、祝日およびセンター指定の休日を除く）

ヤマハ AV 製品の修理、サービスパーツに関するお問い合わせ

■ ヤマハ修理ご相談センター
ナビダイヤル（全国共通） 0570 - 012 - 808
全国どこからでも市内通話料金でご利用いただけます。
携帯電話、PHS、IP 電話からは下記番号におかけください。
TEL (053)460-4830
FAX (053)463-1127
受付： 月～金曜日 9:00 ～ 18:00　土曜日 9:00 ～ 17:00
（日曜、祝日およびセンター指定の休日を除く）

修理お持ち込み窓口
受付： 月～金曜日 9:00 ～ 17:45
（土曜、日曜、祝日およびセンター指定の休日を除く）

北海道	〒 064-8543　札幌市中央区南 10 条西 1 丁目 1-50 ヤマハセンター内	FAX (011)512-6109
首都圏	〒 143-0006　東京都大田区平和島 2 丁目 1-1 京浜トラックターミナル内 14 号棟 A-5F	FAX (03)5762-2125
浜松	〒 435-0016　浜松市東区和田町 200 ヤマハ（株）和田工場内	FAX (053)462-9244
名古屋	〒 454-0058　名古屋市中川区玉川町 2 丁目 1-2 ヤマハ（株）名古屋倉庫 3F	FAX (052)652-0043
大阪	〒 564-0052　吹田市広芝町 10-28 オーク江坂ビルディング 2F	FAX (06)6330-5535
九州	〒 812-8508　福岡市博多区博多駅前 2 丁目 11-4	FAX (092)472-2137

* 名称、住所、電話番号、URL などは変更になる場合があります。

- **保証期間**
  お買い上げ日から 1 年間です。
- **保証期間中の修理**
  保証書の記載内容に基づいて修理させていただきます。詳しくは保証書をご覧ください。
- **保証期間が過ぎているとき**
  修理によって製品の機能が維持できる場合にはご要望により有料にて修理いたします。
- **修理料金の仕組み**
  技術料　故障した製品を正常に修復するための料金です。技術者の人件費、技術教育費、測定機器等設備費、一般管理費等が含まれています。
  部品代　修理に使用した部品代金です。その他修理に付帯する部材等を含む場合もあります。
  出張料　製品のある場所へ技術者を派遣する場合の費用です。別途、駐車料金をいただく場合があります。
- **補修用性能部品の最低保有期間**
  補修用性能部品の最低保有期間は、製造打ち切り後 8 年です。補修用性能部品とは、その製品の機能を維持するために必要な部品です。
- **製品の状態は詳しく**
  サービスをご依頼されるときは製品の状態をできるだけ詳しくお知らせください。また製品の品番、製造番号などもあわせてお知らせください。
  ※品番、製造番号は製品の背面もしくは底面に表示してあります。
- **スピーカーの修理**
  スピーカーの修理可能範囲はスピーカーユニットなど振動系と電気部品です。尚、修理はスピーカーユニット交換となりますので、エージングの差による音色の違いが出る場合があります。
- **摩耗部品の交換について**
  本機には使用年月とともに性能が劣化する摩耗部品（下記参照）が使用されています。摩耗部品の劣化の進行度合は使用環境や使用時間等によって大きく異なります。
  本機を末永く安定してご愛用いただくためには、定期的に摩耗部品を交換されることをおすすめします。
  摩耗部品の交換は必ずお買い上げ店、またはヤマハ電気音響製品修理受付センターへご相談ください。

摩耗部品の一例
ボリュームコントロール、スイッチ・リレー類、接続端子、ランプ、ベルト、ピンチローラー、磁気ヘッド、光ヘッド、モーター類など

※このページは、安全にご使用いただくために AV 製品全般について記載しております。

ヤマハ株式会社
〒430-8650　浜松市中区中沢町10-1